セレクト35BD−50B（G・S）

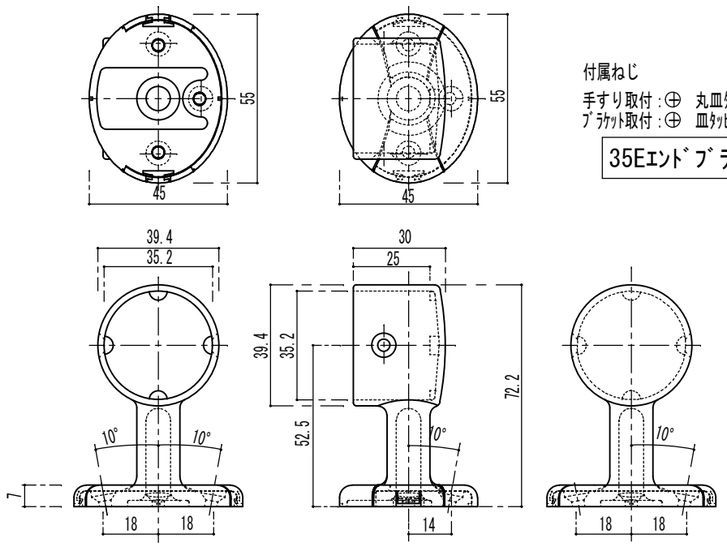

付属ねじ

手すり取付：⊕　丸皿ﾀｯﾋﾟﾝねじ3.5×16溝付　2本
ﾌﾞﾗｹｯﾄ取付：⊕　皿ﾀｯﾋﾟﾝねじ3.5×40溝付　3本

35Eｴﾝﾄﾞﾌﾞﾗｹｯﾄｶﾊﾞｰ付詳細図

BD-50B(G･S)

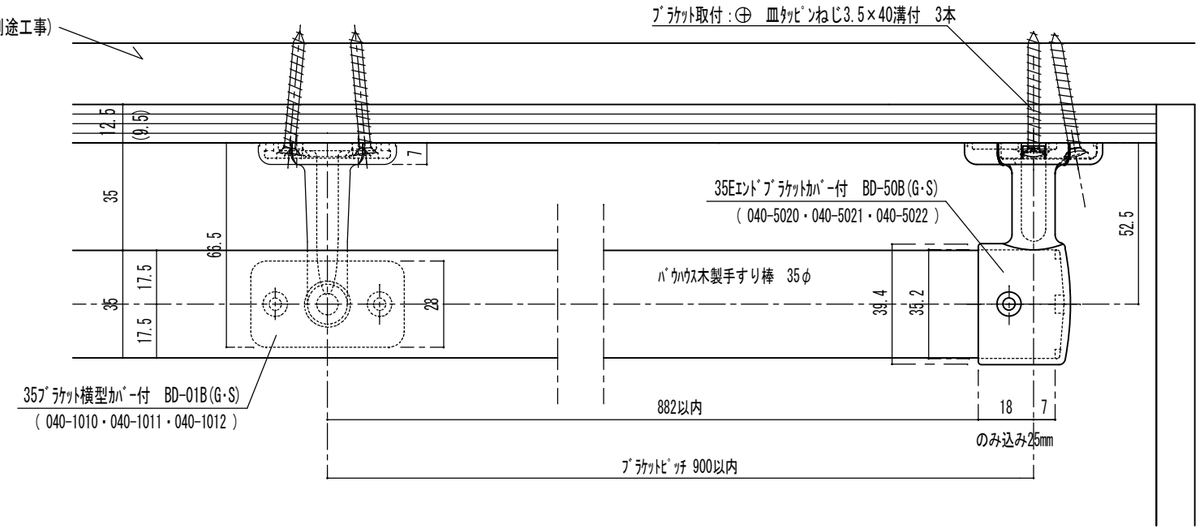

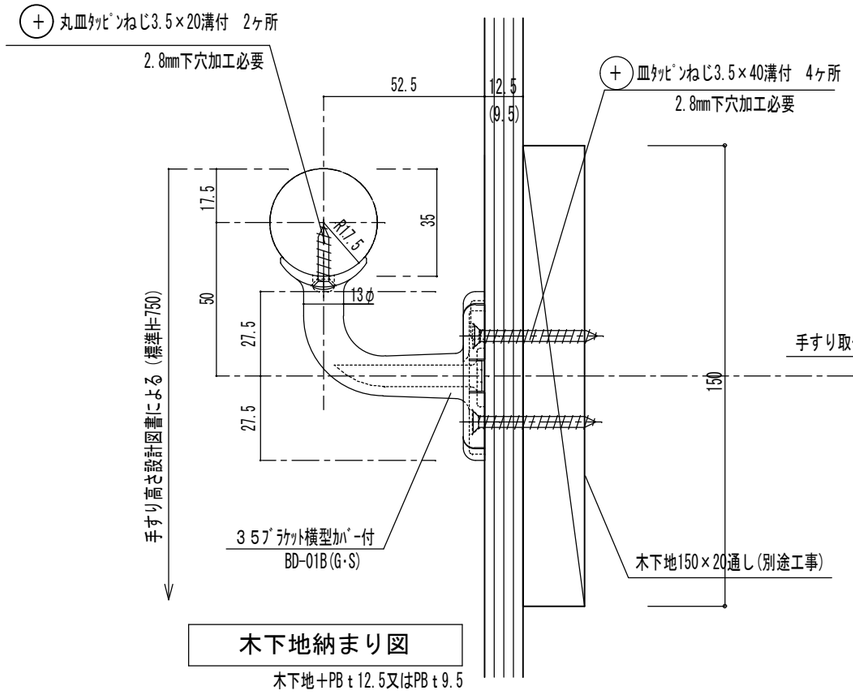

木下地納まり図

木下地＋PB t 12.5又はPB t 9.5

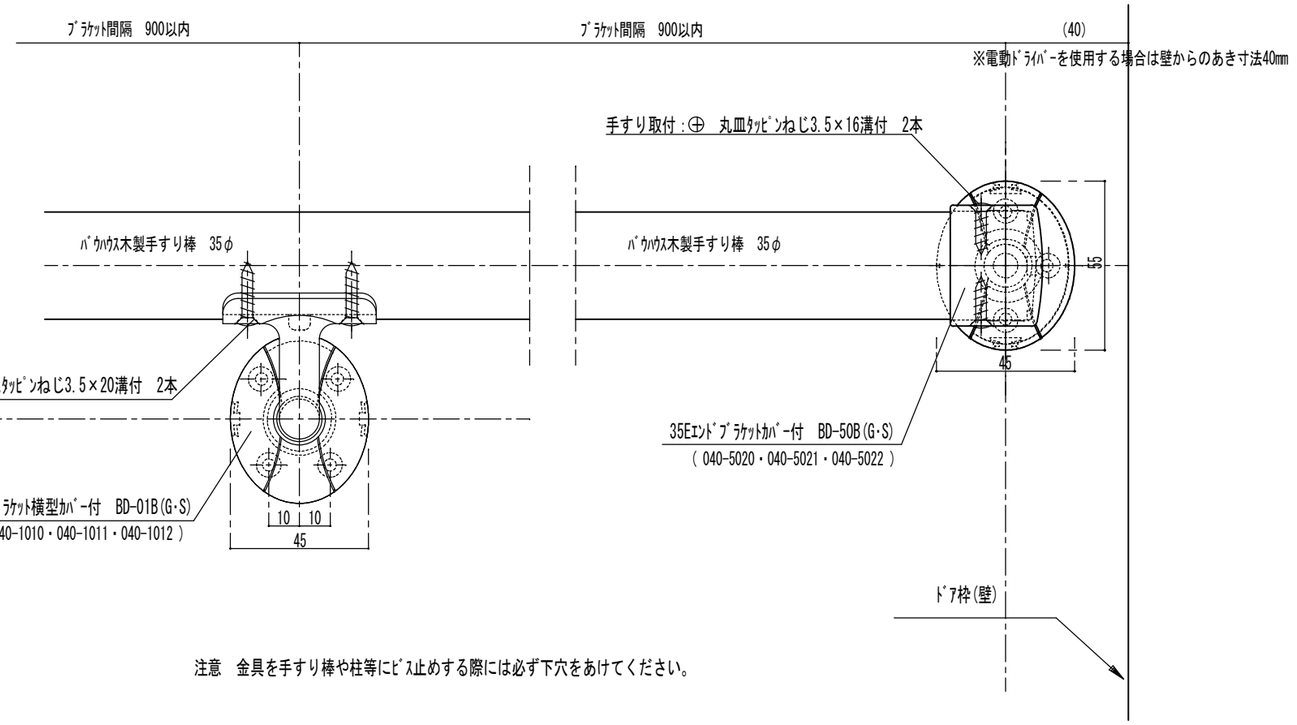

注意　金具を手すり棒や柱等にﾋﾞｽ止めする際には必ず下穴をあけてください。

品番	名称	数量	材質	表面処理	備考

記事	木下地納まり図	名称	ﾊﾞｳﾊｳｽｾﾚｸﾄｴﾝﾄﾞ納まり詳細図 形式　笠木:ﾊﾞｳﾊｳｽ手すり棒35φ ﾌﾞﾗｹｯﾄ：BD-01B(G･S)	製図月日 11.07.12	承認 / 検図 / 設計 / 製図
		図番	BD-50B(G･S)	尺度 1/2	マツ六株式会社 MaZROC CO.,LTD.